令和8年度　全国高等学校総合体育大会なぎなた競技大会

団体試合組合せ表

第 1 コート

	都道府県	学校名	
1A	佐賀	佐賀東	1
	香川	香川中央	2
	茨城	水戸第三	3
1B	徳島	鳴門	4
	富山	南砺福野	5
	滋賀		6
1C	岐阜	大垣商業	7
	山梨	甲府昭和	8
	奈良	一条	9
1D	静岡	浜松市立	10
	山口	長府	11
	山形	天童	12
1E	大分	大分西	13
	秋田	大曲	14
	東京	都立城東	15
1F	沖縄	首里	16
	兵庫	近畿大豊岡	17
	宮城	古川黎明	18
1G	栃木	國學院栃木	19
	福岡	中村学園	20
	石川	津幡	21
1H	長野	大町岳陽	22
	広島	比治山学園	23
	大阪	清教学園	24

第 2 コート
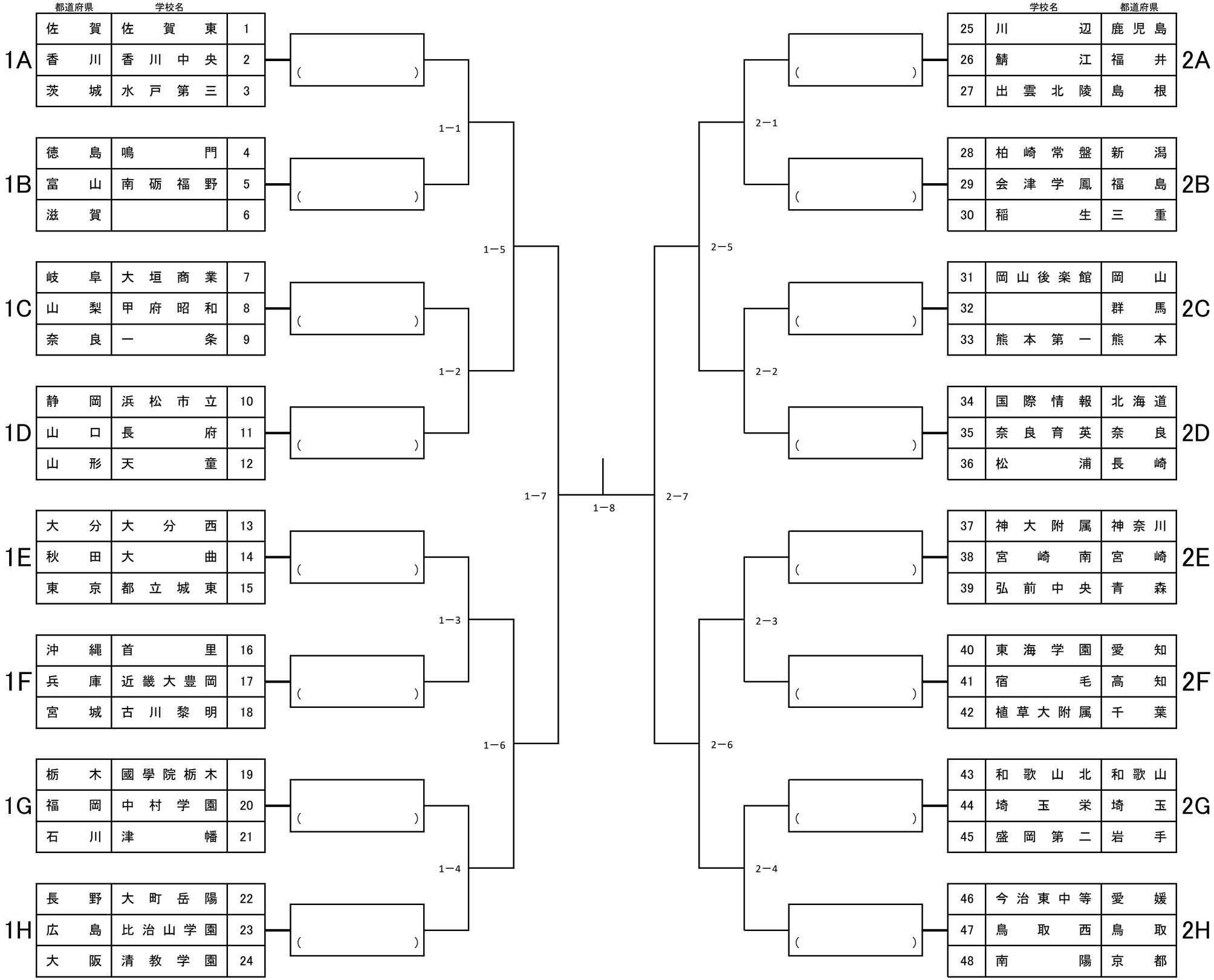
	学校名	都道府県	
2A	川辺	鹿児島	25
	鯖江	福井	26
	出雲北陵	島根	27
2B	柏崎常盤	新潟	28
	会津学鳳	福島	29
	稲生	三重	30
2C	岡山後楽館	岡山	31
		群馬	32
	熊本第一	熊本	33
2D	国際情報	北海道	34
	奈良育英	奈良	35
	松浦	長崎	36
2E	神大附属	神奈川	37
	宮崎南	宮崎	38
	弘前中央	青森	39
2F	東海学園	愛知	40
	宿毛	高知	41
	植草大附属	千葉	42
2G	和歌山北	和歌山	43
	埼玉栄	埼玉	44
	盛岡第二	岩手	45
2H	今治東中等	愛媛	46
	鳥取西	鳥取	47
	南陽	京都	48